Sensores inductivos

BES M18MF-USC70B-S04G
Código de pedido: BES02NR

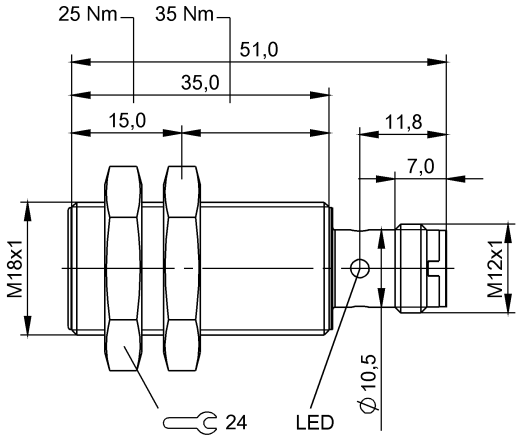

Basic features

Homologación/conformidad	CE UKCA cULus WEEE
Marca	Global
Norma básica	IEC 60947-5-2
Principio de funcionamiento	Sensor inductivo

Display/Operation

Indicación de funcionamiento	Sí
Indicador de tensión de servicio	no

Electrical connection

Conexión	M12x1-Conector, 4-polos, A-codificado
Protección contra cortocircuito	Sí
Protección contra polarización inversa	Sí
Protección contra posibilidad de confusión	Sí

Electrical data

Capacidad de carga máx. para Ue	1 µF
Categoría de empleo	CC -13
Caída de tensión estática máx.	5.3 V
Corriente asignada de servicio Ie	100 mA
Corriente de servicio mínima Im	5 mA
Corriente nominal condicional de cortocircuito	100 A
Corriente residual Ir. máx.	600 µA
Frecuencia de conmutación	600 Hz
Ondulación residual máx. (% de Ue)	15 %
Retardo de disposición tv máx.	50 ms
Tensión asignada de aislamiento Ui	75 V DC
Tensión asignada de servicio Ue CC	24 V
Tensión de servicio Ub	10...36 VDC

Environmental conditions

EN 60068-2-27, choque	Semisinusoidal, 30 g_n, 11 ms
EN 60068-2-6, vibración	55 Hz, amplitud 1 mm, 3x30 min
Grado de protección	IP67
Grado de suciedad	3
Temperatura ambiente	-25...70 °C

Functional safety

MTTF (40 °C)	315 a

Interface

Salida de conmutación	Sin polarizar Contacto normalmente abierto (NO)

Material

Material de carcasa	Latón, Recubierto sin níquel
Superficie activa, material	PA 12

Mechanical data

Dimensiones	Ø 18 x 51 mm
Longitud de sujeción	35.00 mm
Montaje	Montaje enrasado
Par de apriete	25 Nm
Tamaño constructivo	M18x1

Range/Distance

Deriva térmica máx.(% de Sr)	10 %
Distancia de actuación asegurada Sa	5.6 mm
Distancia de actuación nominal Sn	7 mm
Distancia de actuación real Sr	7 mm
Distancia de actuación real Sr, tolerancia	±10 %
Histéresis H máx. (% de Sr)	20.0 %
Identificación de la distancia de actuación	■■
Repetibilidad máx. (% de Sr)	5.0 %

Remarks

Una vez subsanada la sobrecarga, el sensor vuelve a estar operativo.
Máxima frecuencia de conmutación alcanzable indicada (no según IEC 60947-5-2)
ensamble enrasado: ver Instrucciones de ensamble para sensores inductivos con mayor distancia de actuación 825357.
Para información más detallada sobre MTTF o bien B10d, ver MTTF / certificado B10d

La indicación del valor MTTF/B10d no supone ninguna garantía vinculante de calidad ni de vida útil, solamente se trata de valores empíricos sin carácter vinculante. El hecho de indicar estos números tampoco alarga el plazo de prescripción para reclamaciones por vicios ni lo influye de ninguna otra forma.

Connector Drawings
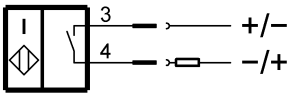
Wiring Diagrams (Schematic)