IIT213

Detector inductivo

IIK3022-BPKG/V4A/US-104

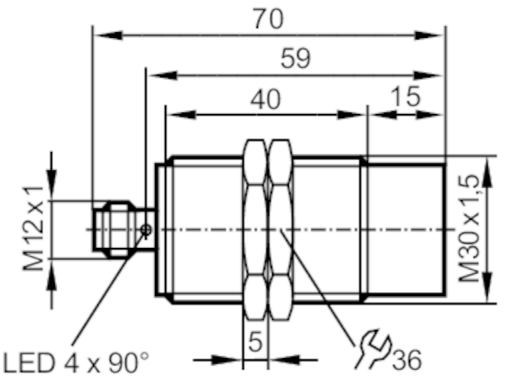

EC 1935/2004

Características del producto		
Alimentación		PNP
Función de salida		normalmente abierto
Alcance	[mm]	22
Carcasa		Tipo con rosca
Dimensiones	[mm]	M30 x 1,5 / L = 70
Campo de aplicación		
Característica especial		Contactos dorados
Aplicación		Utilización en aplicaciones asépticas / procesos de limpieza regulares
Datos eléctricos		
Tensión de alimentación	[V]	10...30 DC
Consumo de corriente	[mA]	10
Clase de protección		II
Protección contra inversiones de polaridad		sí
Salidas		
Alimentación		PNP
Función de salida		normalmente abierto
Caída de tensión máx. de la salida de conmutación DC	[V]	2,5
Corriente máxima permanente de la salida de conmutación DC	[mA]	100
Frecuencia de conmutación DC	[Hz]	100
Protección contra cortocircuitos		sí
Tipo de protección contra cortocircuitos		pulsada
Resistente a sobrecargas		sí
Rango de detección		
Alcance	[mm]	22

IIT213

Detector inductivo

IIK3022-BPKG/V4A/US-104

Alcance real Sr	[mm]	22 ± 10 %	
Alcance operativo	[mm]	0...17,82	
Precisión / variaciones			
Factor de corrección		acero: 1 / Acero inoxidable: 0,7 / latón: 0,5 / aluminio: 0,4 / cobre: 0,3	
Histéresis	[% del Sr]	1...20	
Deriva del punto de conmutación	[% del Sr]	-10...10	
Condiciones ambientales			
Temperatura ambiente	[°C]	0...100	
Grado de protección		IP 68; IP 69K	
Homologaciones / pruebas			
CEM		EN 61000-4-2 ESD	4 kV CD / 8 kV AD
		EN 61000-4-3 radiado HF	10 V/m
		EN 61000-4-4 Burst	2 kV
		EN 61000-4-5 Surge	0,5 kV
		EN 61000-4-6 HF conducido	10 V
		EN 55011	clase B
MTTF	[años]	1134	
Homologación UL		Ta	0...40 °C
		Enclosure type	Type 1
		alimentación de tensión	Limited Voltage/Current
		Número de homologación UL	A001
		Número de registro UL	E174191
Datos mecánicos			
Peso	[g]	116,4	
Carcasa		Tipo con rosca	
Tipo de montaje		no enrasable	
Dimensiones	[mm]	M30 x 1,5 / L = 70	
Nombre de la rosca		M30 x 1,5	
Materiales		Carcasa: inox (1.4404 / 316L); Superficie activa: PEEK natural; ventana LED: PEI; tuercas de fijación: inox (1.4404 / 316L)	
Par de apriete	[Nm]	80	
Indicaciones / elementos de mando			
Indicación		Estado de conmutación	4 x LED, amarillo
Accesorios			
Componentes incluidos		tuercas de fijación: 2	
Notas			
Cantidad por pack		1 unid.	

IIT213

Detector inductivo

IIK3022-BPKG/V4A/US-104

Conexión eléctrica - Conector macho

Conector: 1 x M12; codificación: A; Contactos: dorado

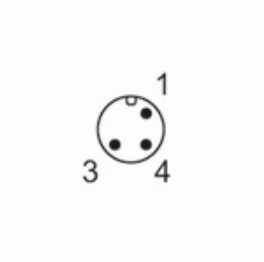
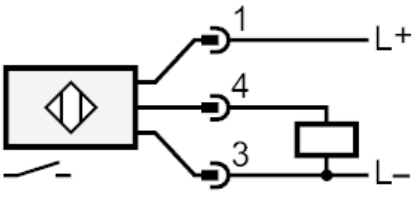
Conexión